Juno

CLIMATIZADORES

MANUAL DE INSTRUÇÕES

ESPECIFICAÇÕES TÉCNICAS - TABELA COMPARATIVA							
Modelos JUNO	Fluxo de Ar	Nível de Ruído	Potência Nominal	Tensão	Fornecimento de Água	Dimensões (LxAxP)	Peso
Jazz	2.760m³/h	66dB	230W	220V Monofásico	Rede Hidráulica	582 x 689 x 354mm	16,5Kg
Soul	5.780m³/h	71dB	410W		Rede Hidráulica	582 x 689 x 354mm	16,5Kg
Bossa	12.000m³/h	67dB	200W		Rede Hidráulica	735 x 841 x 406mm	20,6Kg
Twist	18.000m³/h	74dB	460W		Rede Hidráulica	735 x 841 x 406mm	21,6Kg

PRECAUÇÕES

- Nunca instale o aparelho ao alcance de crianças.
- O disco centrífugo gira a 3.500 RPM, não coloque a mão ou qualquer outro objeto quando estiver em funcionamento.
- Não utilize o aparelho com peças danificadas; sempre usar peças originais de fábrica.
- Ajuste a névoa conforme as condições de seu ambiente.
- Ao adicionar aromatizantes na água, ou qualquer outro produto químico, a responsabilidade sera do usuário.
- Ao agrupar qualquer dispositivo gerador de gás, a responsabilidade será do fabricante do referido dispositivo.
- Não ligue o climatizador sem água no reservatório.

INSTALAÇÃO

- Coloque o aparelho sobre um suporte de coluna - prateleira tipo mão francesa ou pendure no teto com correntes ou cabo de aço.
- Altura máxima: 3,0 m. inclinar no máximo 10° para o chão, cuidar pingos d'água (se a inclinação for maior poderá gerar pingos).
- Distância da parede 0,40m ou utilize suporte de parede.
- Para locais com pé direito inferior a 3m de altura, colocar o climatizador à 50cm do teto.

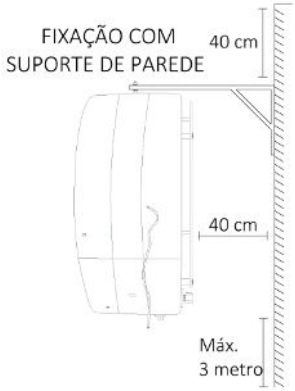

- Para locais com pé direito superior a 3m de altura, colocar o climatizador de 2,5m à 3m do chão.
- Utilizar mangueira de alta pressão (3/8).
- Utilizar conector de ¾ compatível com a rosca.
- A parte elétrica deve ser preparada por um profissional especializado.
- Utilize fio de 2mm para a instalação elétrica.
- Utilize disjuntor de 10 ampéres.
- É necessário colocar um registro na rede de água antes de cada aparelho.

OPERAÇÃO

- Para o bom resultado do Sistema JUNO de Climatização é indispensável instalação adequada.
- Ligue o aparelho somente após a instalação da água.
- A capacidade de água do reservatório é limitada; por isso o aparelho deve ser ligado na caixa d'água.
- A névoa expelida pelo aparelho pode ser regulada pelo registro que se encontra na parte de traz do aparelho.
- Ao contrário dos aparelhos de ar condicionado, o Sistema JUNO deve ser instalado em ambientes abertos (portas e janelas abertas).
- Em ambientes com ar condicionado use o Sistema JUNO para estabilizar a umidade relativa do ar.
- Principalmente em ambientes fechados cuide a regulagem da névoa, ou instale um umidostato Full Gauge MT 530R.
- Em ambientes abertos, procure fazer a circulação do ar no sentido natural (do ar).
- Ao desligar o aparelho, deve-se também fechar o registro d'água.
- O JUNO deverá estar limpo para o seu perfeito funcionamento.
- Quando o equipamento ficar parado por mais de 10 dias, o reservatório deverá ser esvaziado ou acrescentar 20ml de hipoclorito de sódio (água sanitária).
- Usar detergente líquido e pincel para a limpeza do mesmo.
- As essências utilizadas só poderão ser à base de água.

COMPONENTES

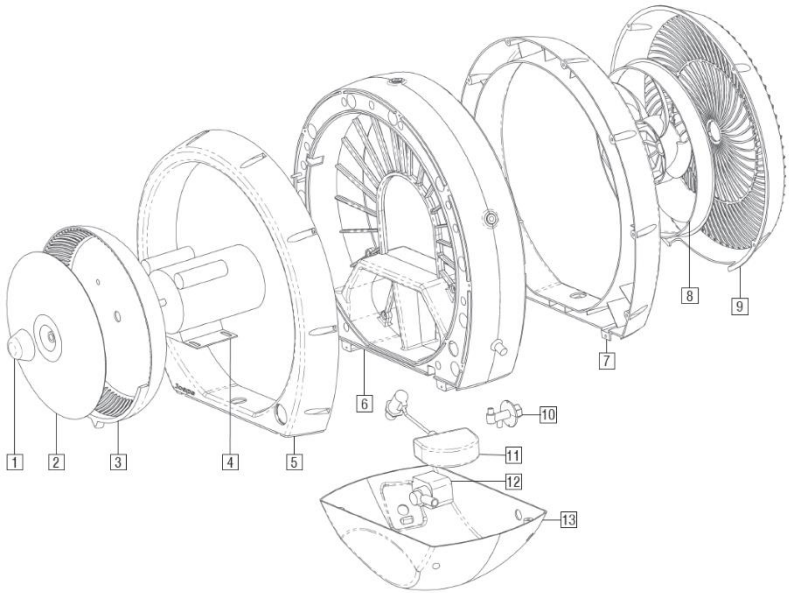

1 - Cone de acabamento
2 - Disco centrifugador
3 - Calota coletora
4 - Motor
5 - Carcaça frontal
6 - Carcaça central - frontal
7 - Carcaça traseira
8 - Hélice
9 - Grade protetora
10 - Registro de névoa
11 - Bóia
12 - Bomba d’água
13 - Reservatório

LIMPEZA DA BOMBA D’ÁGUA

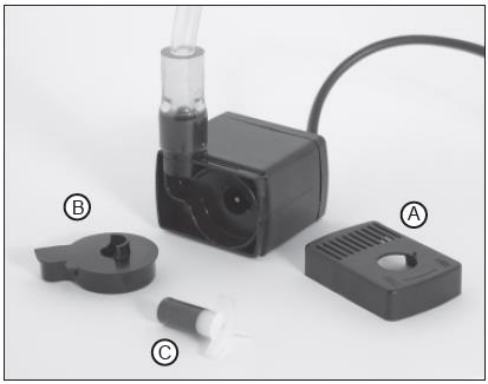

1- Retirar a bomba do reservatório.
2- Retirar a tampa frontal de entrada de água. (item “A”)
3- Retirar a tampa protetora do rotor. (item “B”)
4- Retirar a hélice do motor. (item “C”)
5- Limpar todas as partes da bomba com água e sabão neutro líquido.
6- Enxaguar todas as peças e montar a bomba novamente.

ESQUEMA ELÉTRICO HIDRÁULICO

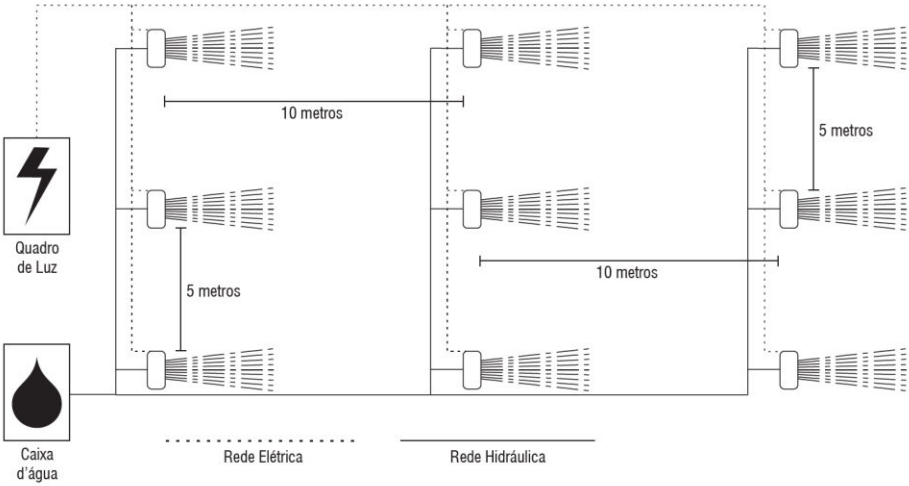

PROBLEMAS E SOLUÇÕES

Problema	Solução
O climatizador não funciona.	Certifique-se que o climatizador está ligado corretamente na energia elétrica adequada.
Não produz névoa.	· Certifique-se que o aparelho está ligado a rede hidráulica. · Certifique-se que o registro de neblina está aberto. · Limpeza da bomba d'água. · O registro interno pode estar entupido.

Transbordamento do reservatório d'água.	· Regulagem da bóia · Excesso de pressão na rede.
Gotejamento junto à névoa.	· O registro de regulagem de névoa pode estar muito aberto. · Sujeira na bacia aletada.

GARANTIA

O Sistema JUNO tem garantia de 12 (doze) meses, sendo que os 3 (três) primeiros meses referem-se ao prazo mínimo assegurado pela lei 8.078 de 11/09/90 (Código de defesa do consumidor), e os subsequentes como garantia adicional concedida pela JUNO contra qualquer defeito de material ou fabricação.
Para que a garantia tenha validade é imprescindível a apresentação da nota fiscal do produto.
A bomba d'água terá 3 meses de garantia legal.

Da Garantia:
A JUNO durante o prazo estipulado, garante:

- Mão de obra e reposição de peças empregadas no reparo de defeitos devidamente constatados como sendo de fabricação.
- O consumidor terá o prazo de 90 (noventa) dias para reclamar de irregularidades (defeitos aparentes, de fácil e imediata constatação).
- O equipamento pode ser instalado pelo próprio consumidor, conforme orientação do manual de instalação.

Condições de Perda da Garantia:
O equipamento perderá a garantia (mesmo dentro do prazo mínimo legal) quando:

- O defeito apresentado tiver sido ocasionado por mau uso ou desobediência ao que determina o manual de instruções.
- For ligado em fonte de energia não recomendada (diferente do o que informa no aparelho).
- Se o equipamento trabalhar sem água no reservatório.

Defeitos não incluídos na garantia:

- Defeitos ou danos ao equipamento originados fortuitamente (queda, agentes químicos abrasivos, mau uso, etc), assim como problemas causados por agentes da natureza (raios, etc.).
- Sujeiras.

Importante:
A garantia não cobre atendimentos domiciliares.

EXPER COMERCIO E IMPORTACAO EIRELI
CNPJ: 01.178.504/0001-69
Rua Coronel Lisboa, 412 – Prédio B
Vila Mariana – São Paulo – SP
CEP 04020-040
Tel / Fax: (11) 3845-0433
sac@junodobrasil.com.br
www.junodobrasil.com.br